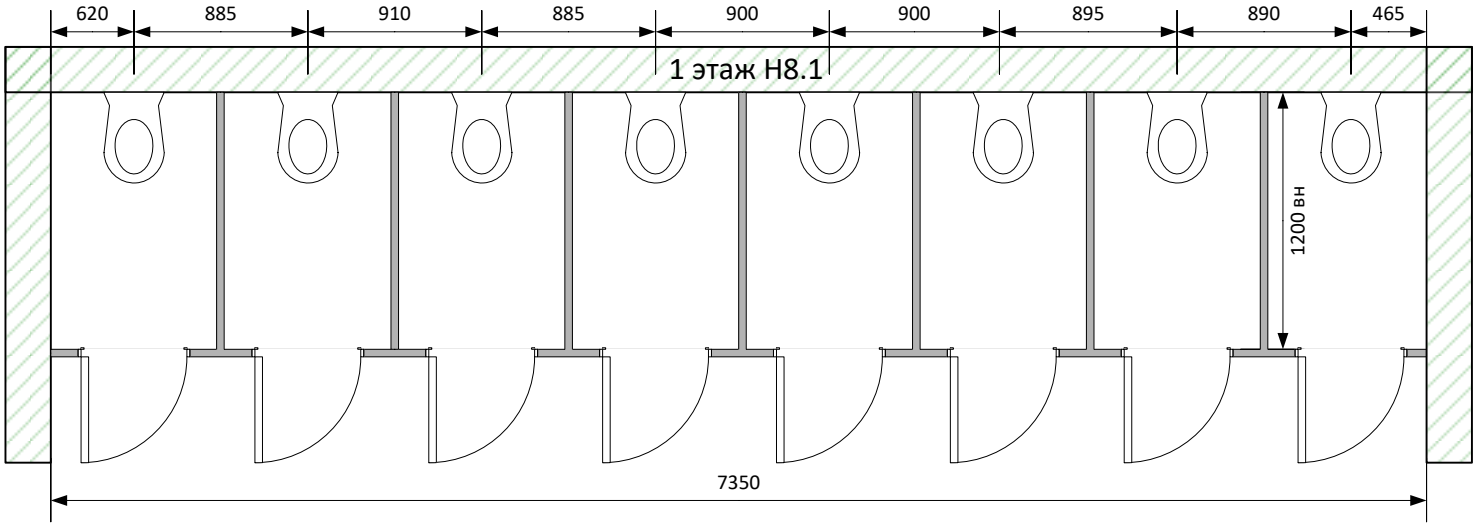
620
885
910
885
900
900
895
890
465
1 этаж Н8.1
1200 вн
7350

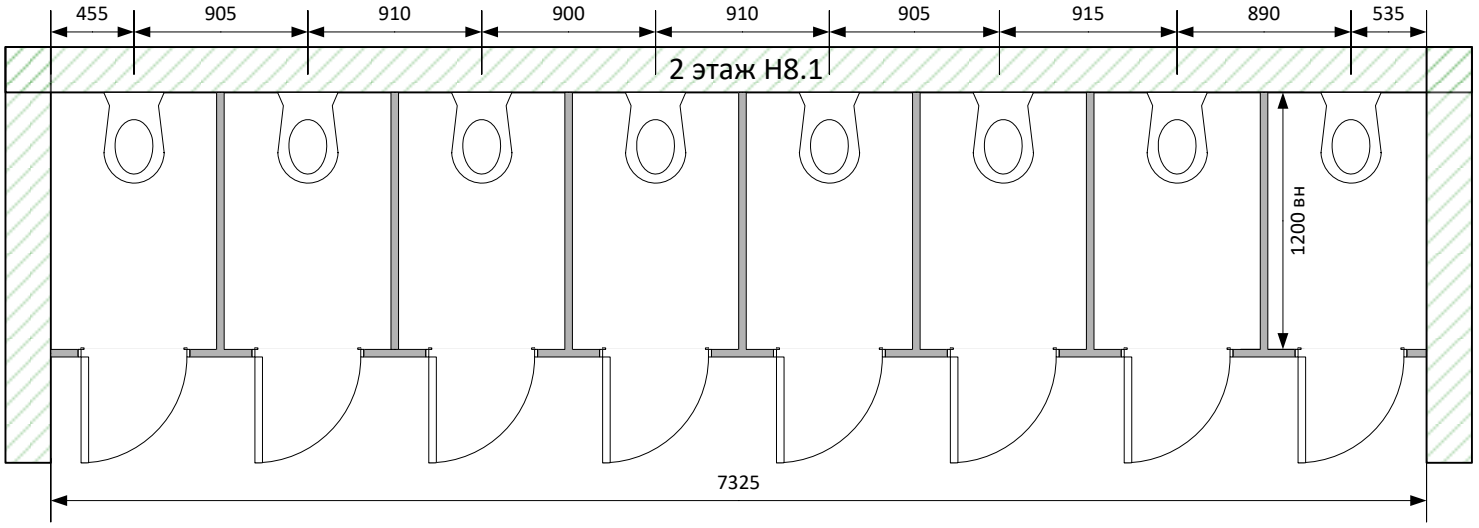
455
905
910
900
910
905
915
890
535
2 этаж Н8.1
1200 вн
7325

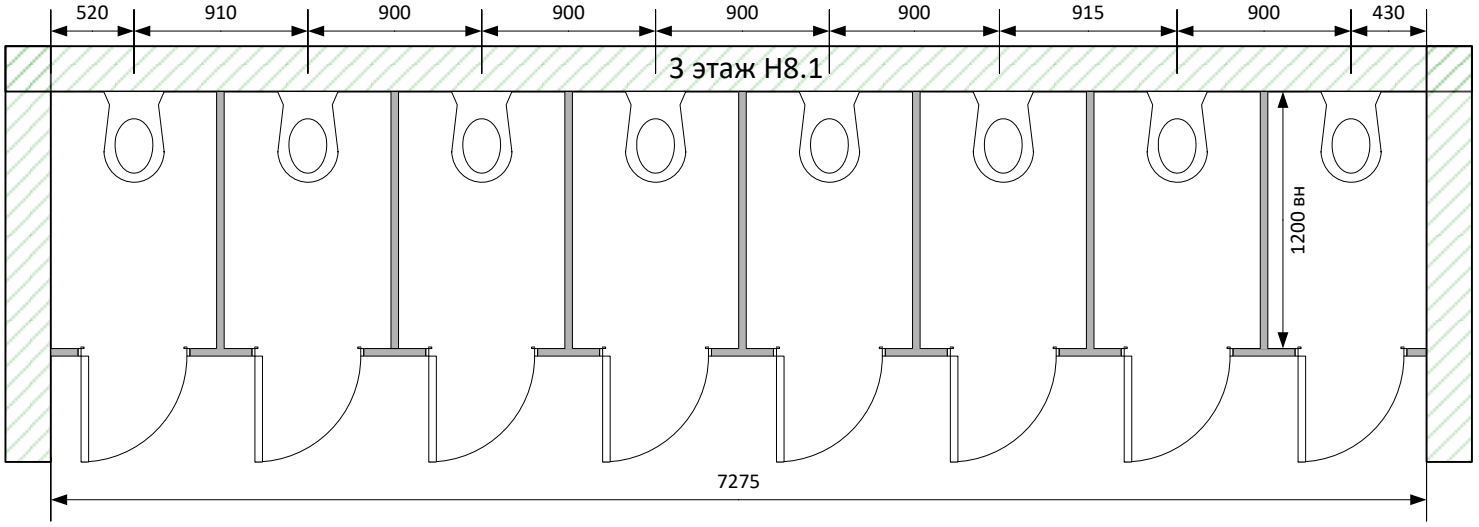
520
910
900
900
900
900
915
900
430
3 этаж Н8.1
1200 вн
7275

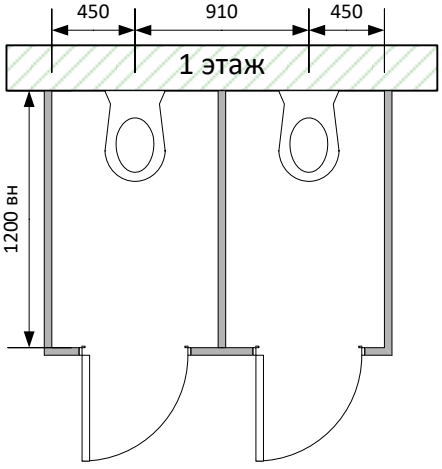
450
910
450
1 этаж
1200 вн

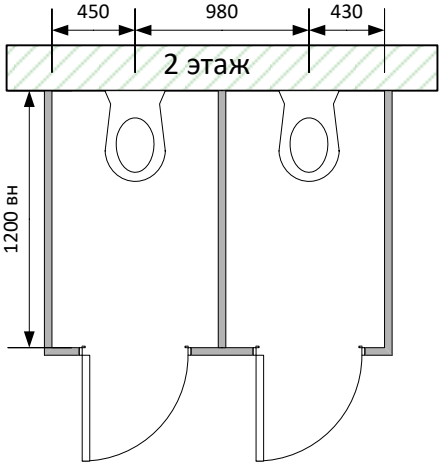
450
980
430
2 этаж
1200 вн

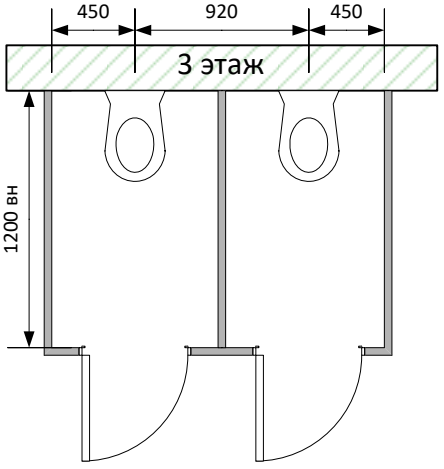
450
920
450
3 этаж
1200 вн

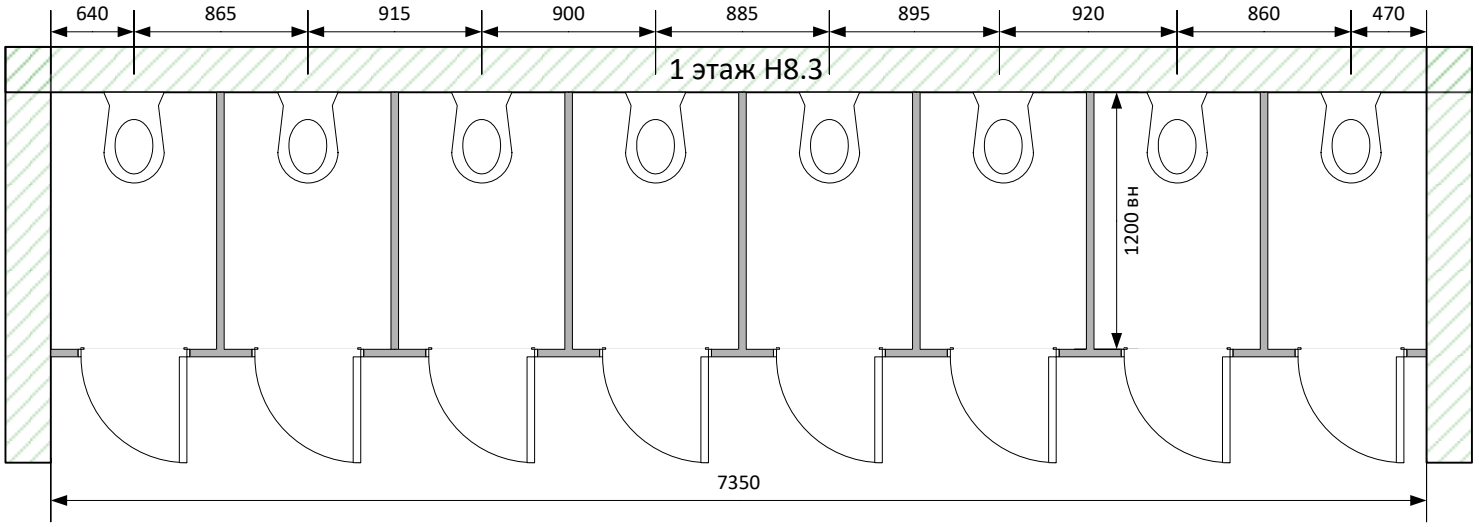
640
865
915
900
885
895
920
860
470
1 этаж Н8.3
1200 вн
7350

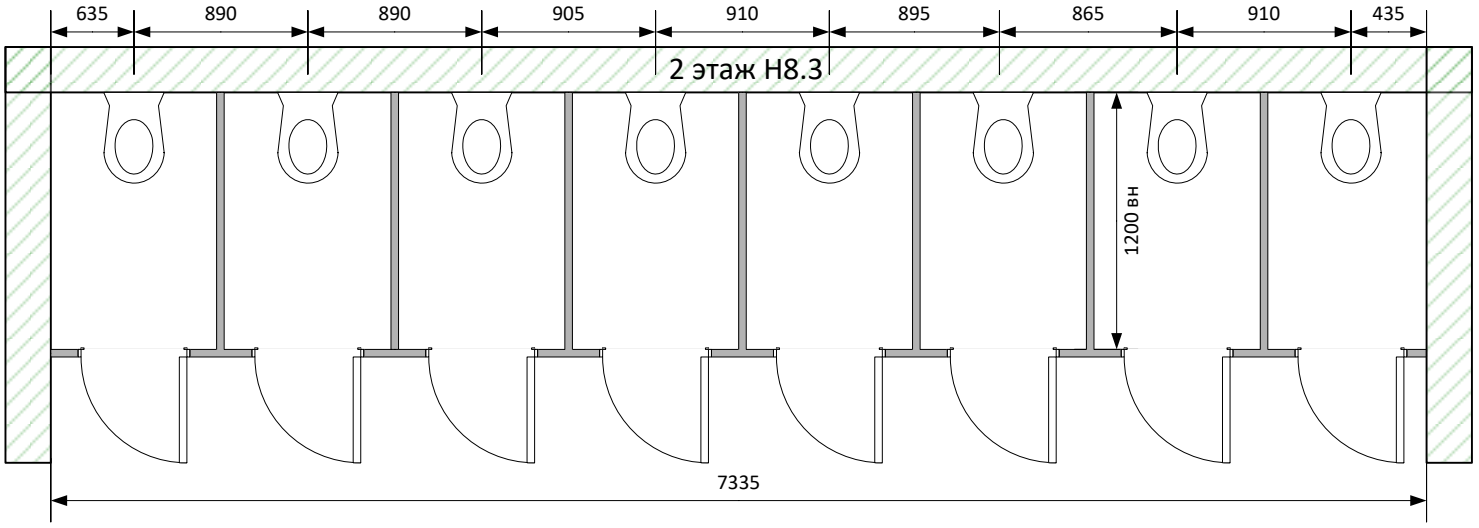
635
890
890
905
910
895
865
910
435
2 этаж Н8.3
1200 вн
7335

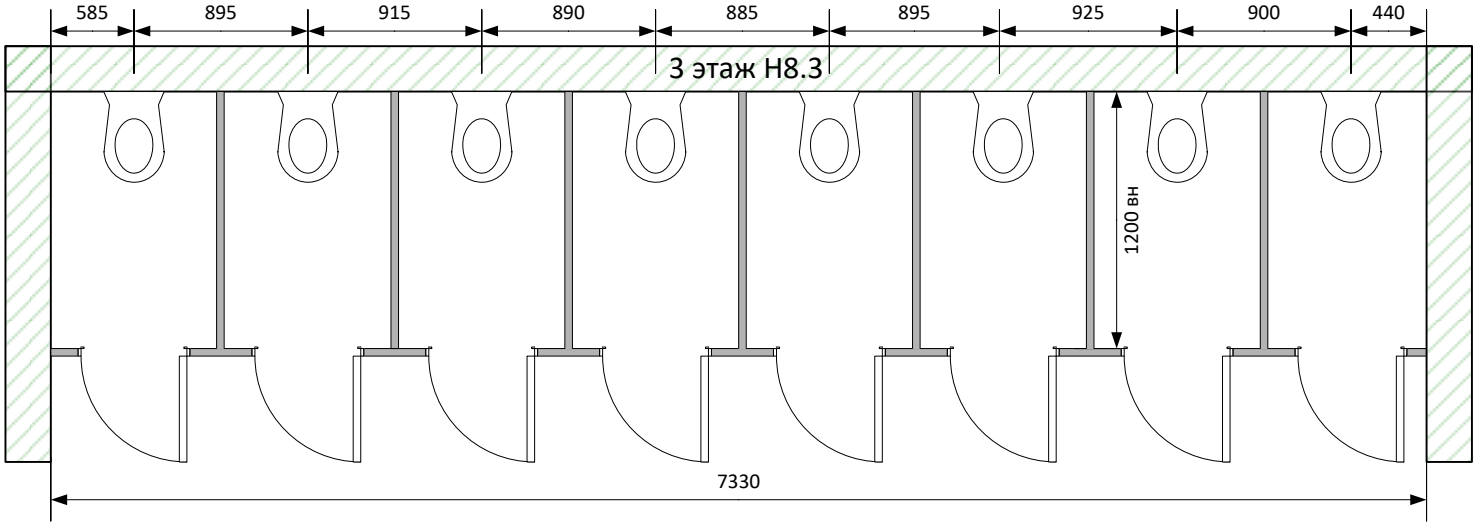
585
895
915
890
885
895
925
900
440
3 этаж Н8.3
1200 вн
7330

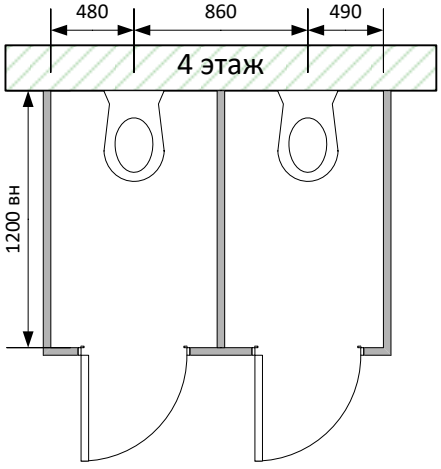
480
860
490
4 этаж
1200 вн

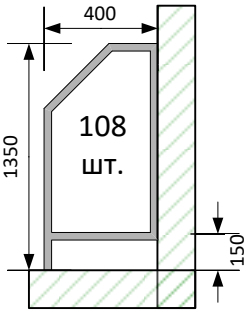
400
1350
108
шт.
150

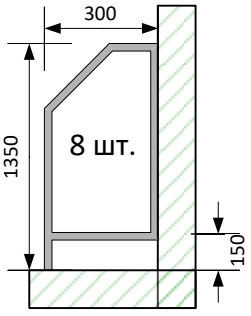
300
1350
8 шт.
150

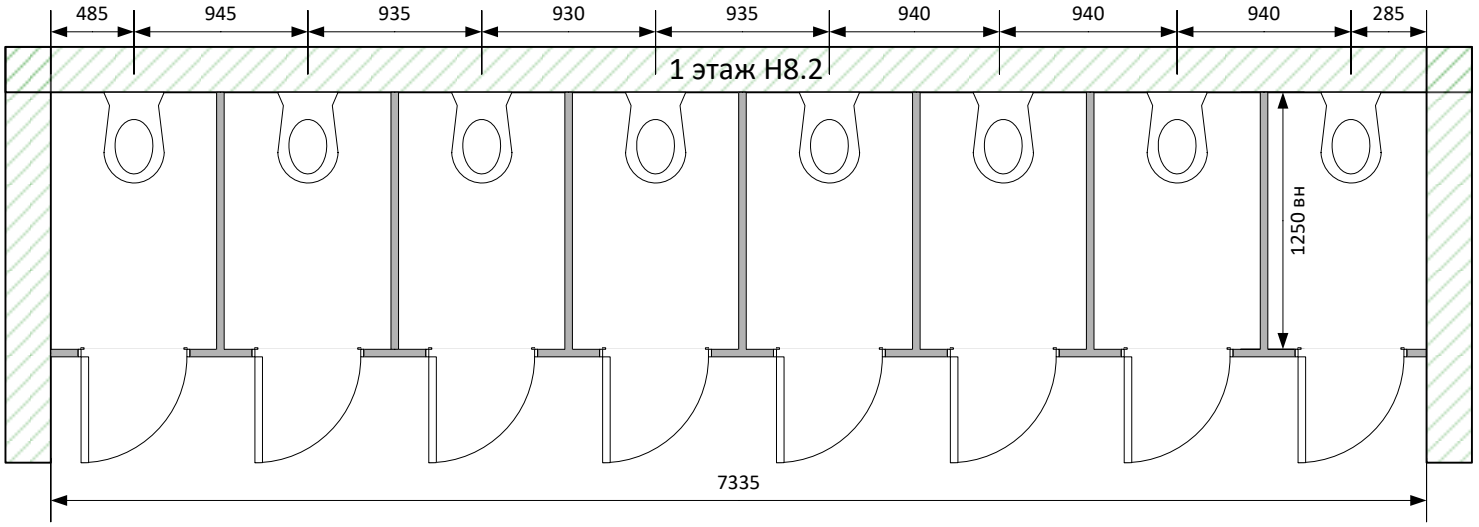
485
945
935
930
935
940
940
940
285
1 этаж Н8.2
1250 вн
7335

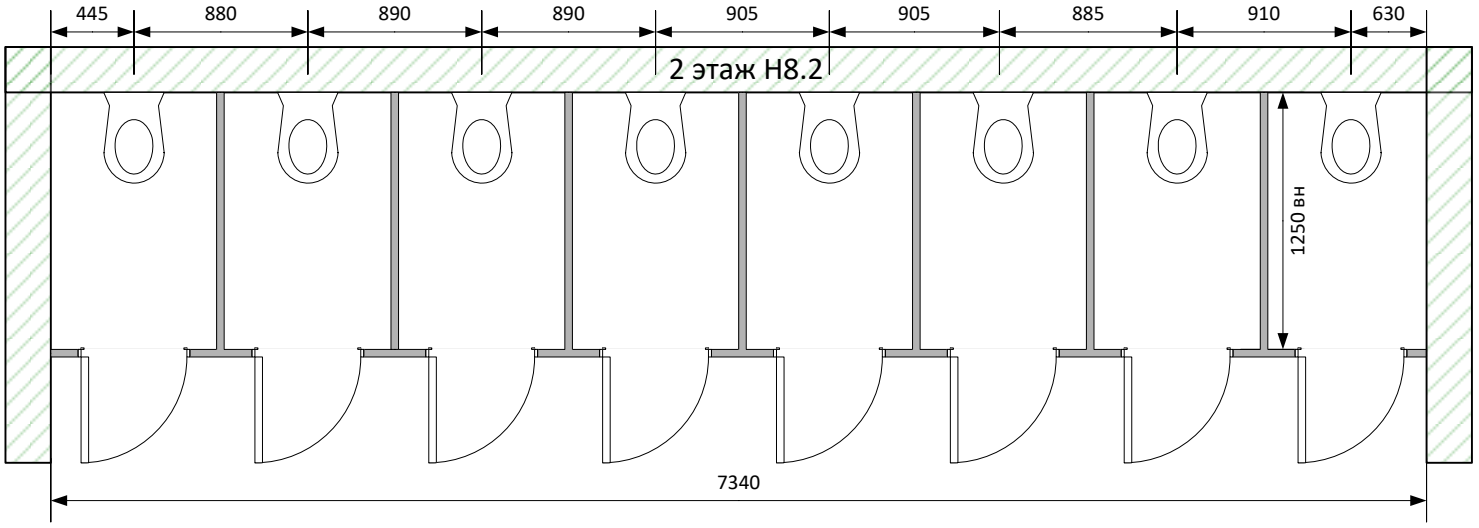
445
880
890
890
905
905
885
910
630
2 этаж Н8.2
1250 вн
7340

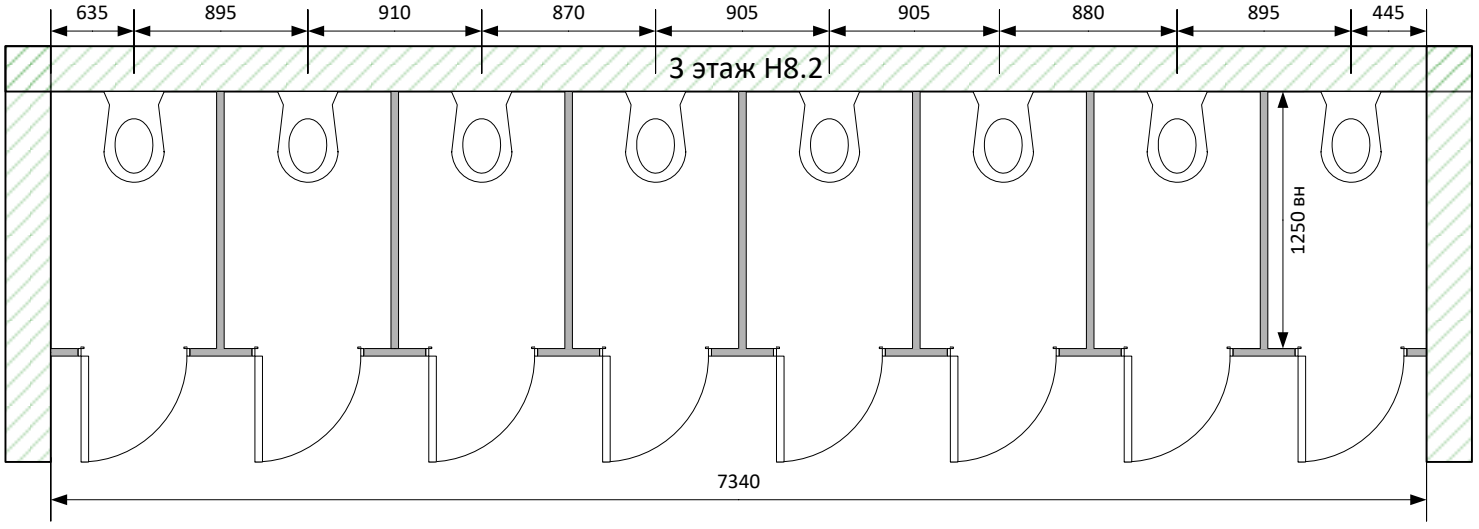
635
895
910
870
905
905
880
895
445
3 этаж Н8.2
1250 вн
7340

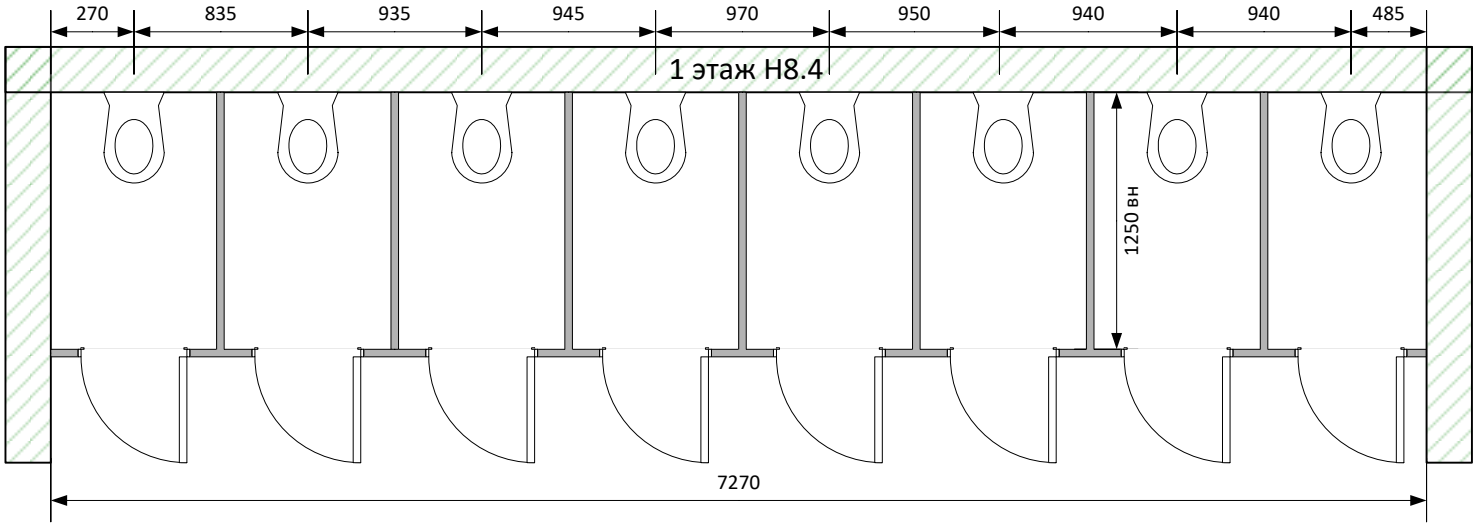
270
835
935
945
970
950
940
940
485
1 этаж Н8.4
1250 вн
7270

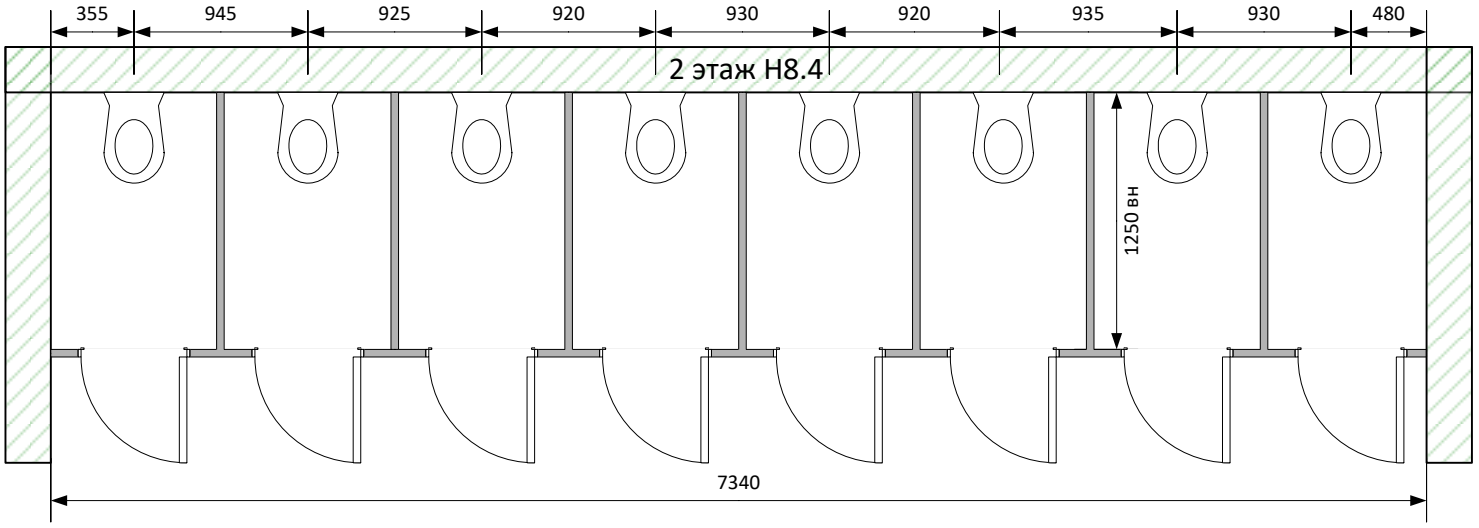
355
945
925
920
930
920
935
930
480
2 этаж Н8.4
1250 вн
7340

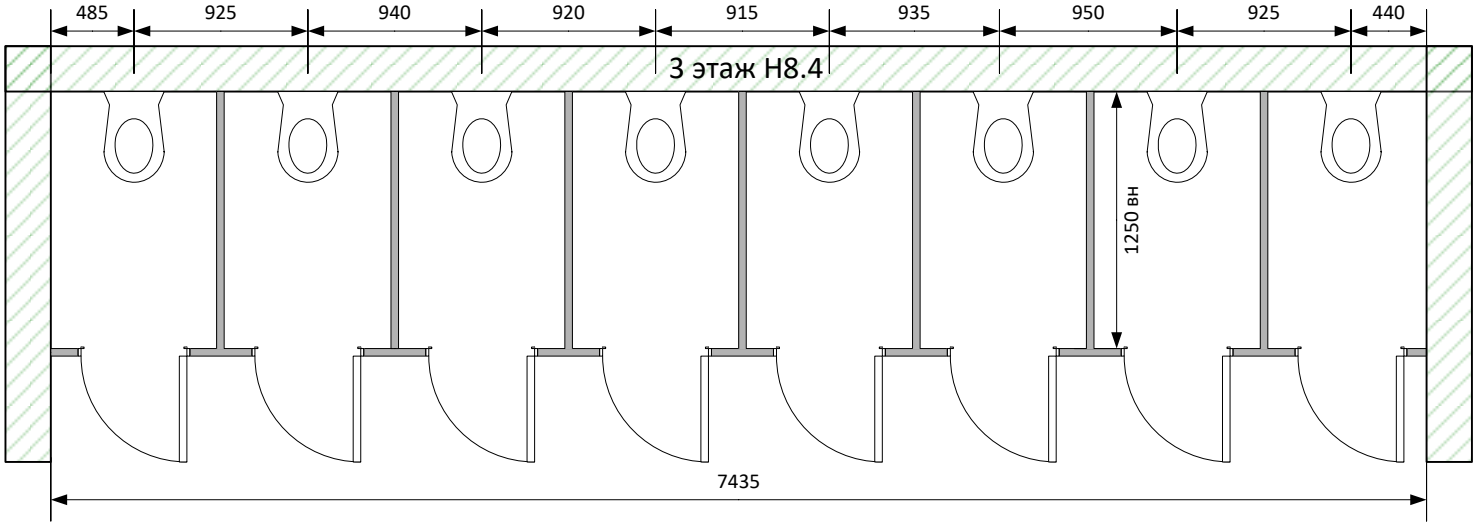
485
925
940
920
915
935
950
925
440
3 этаж Н8.4
1250 вн
7435

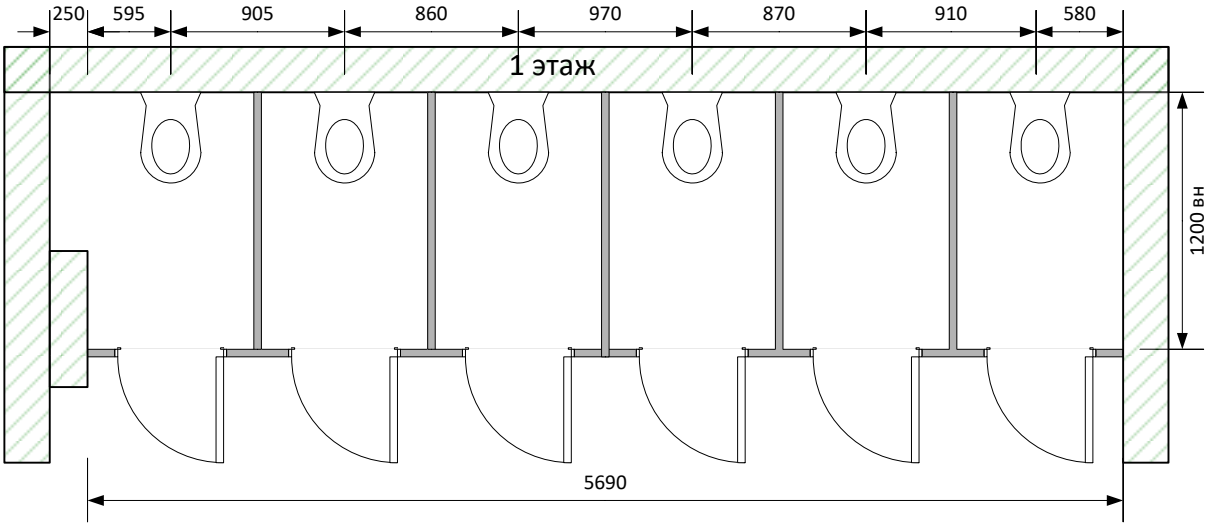
250
595
905
860
970
870
910
580
1 этаж
1200 вн
5690

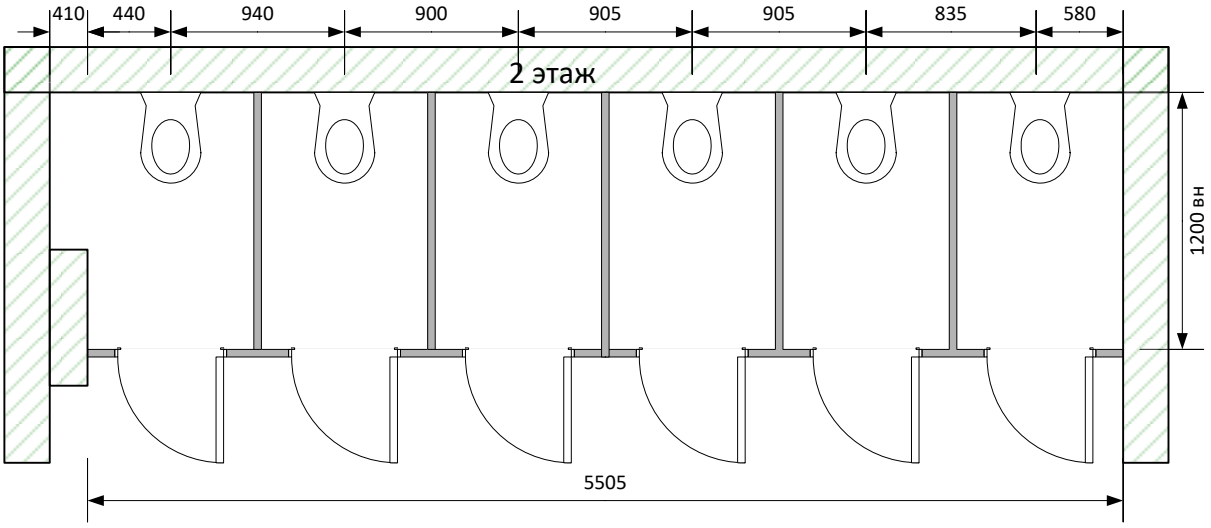
410
440
940
900
905
905
835
580
2 этаж
1200 вн
5505

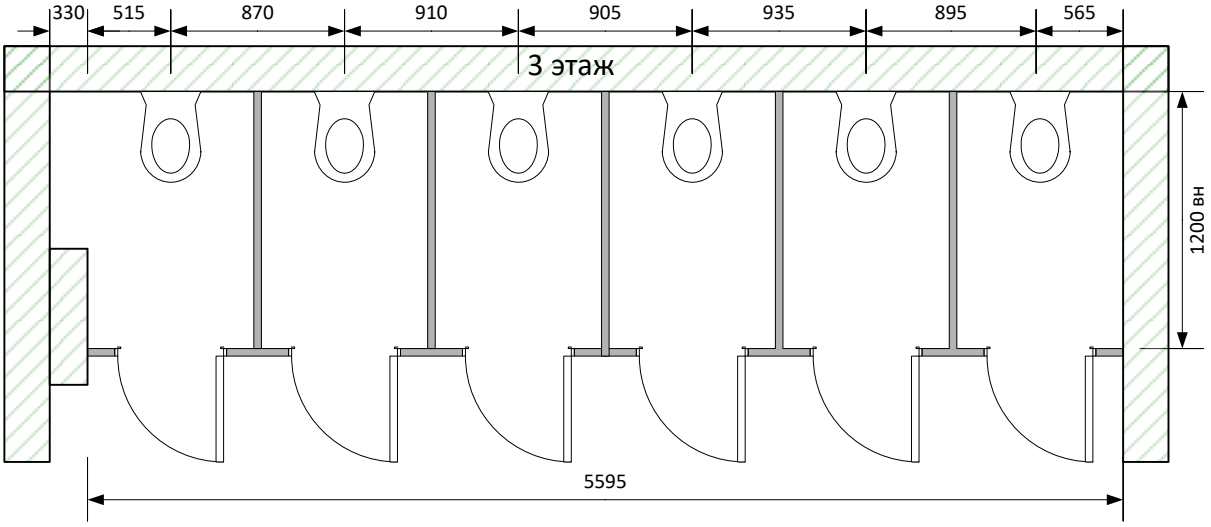
330
515
870
910
905
935
895
565
3 этаж
1200 вн
5595

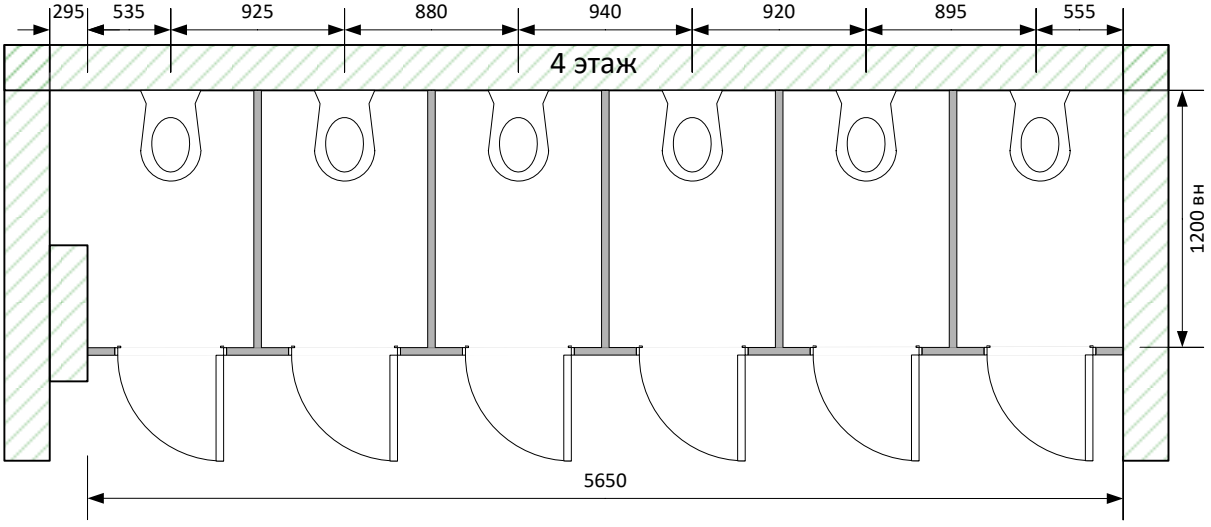
295
535
925
880
940
920
895
555
4 этаж
1200 вн
5650

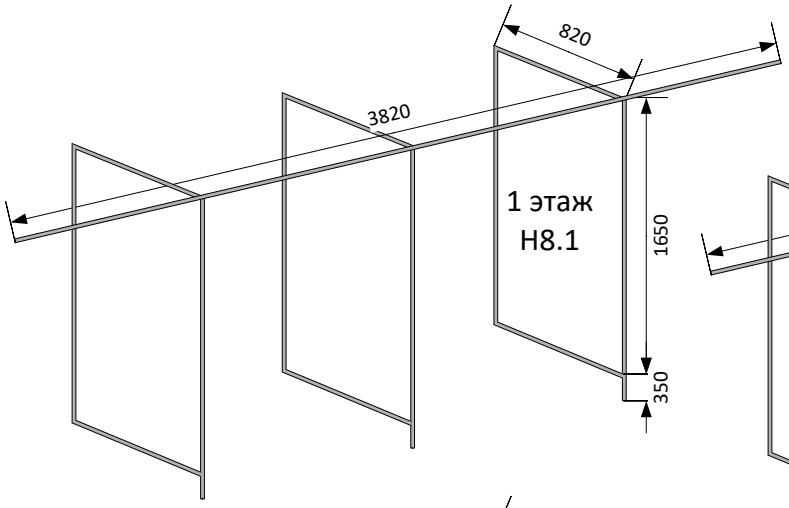
820
3820
1650
350
1 этаж
Н8.1

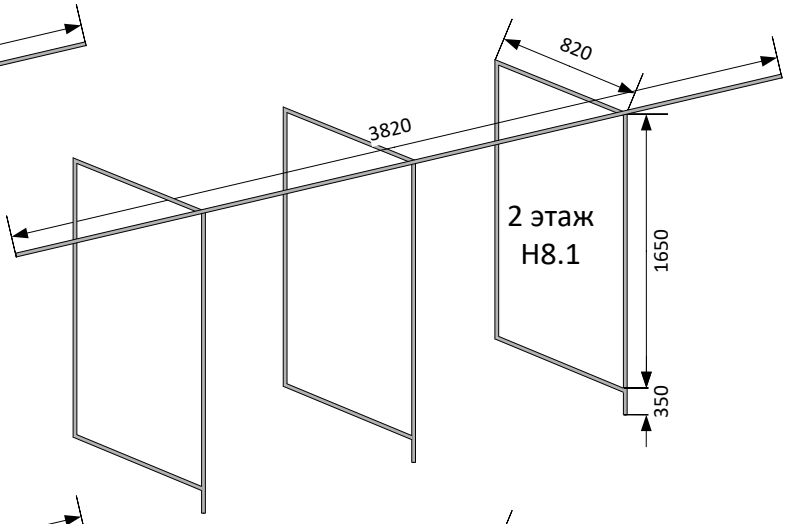
820
3820
1650
350
2 этаж
Н8.1

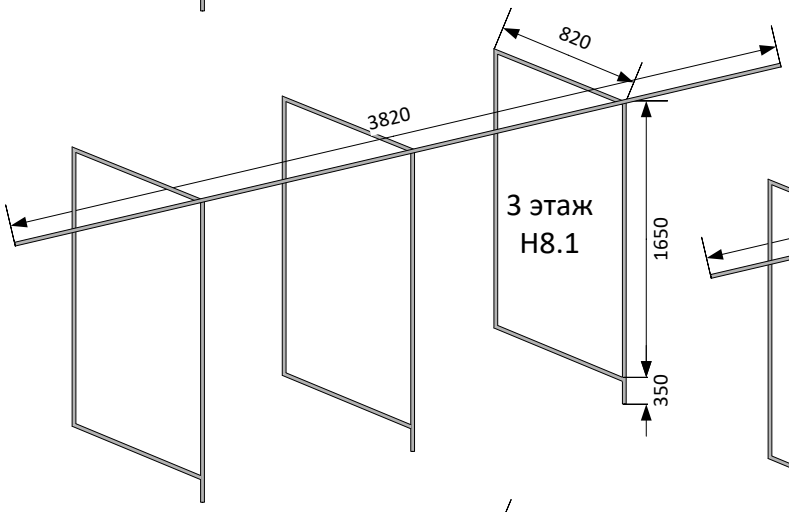
820
3820
1650
350
3 этаж
Н8.1

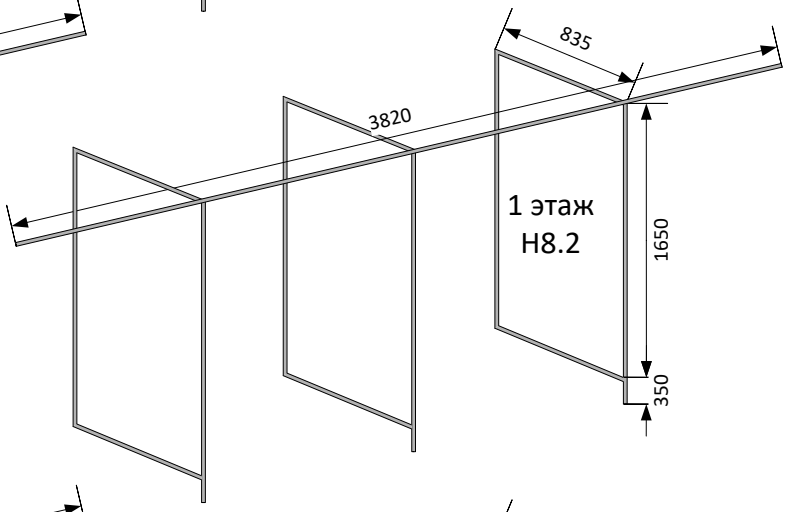
835
3820
1650
350
1 этаж
Н8.2

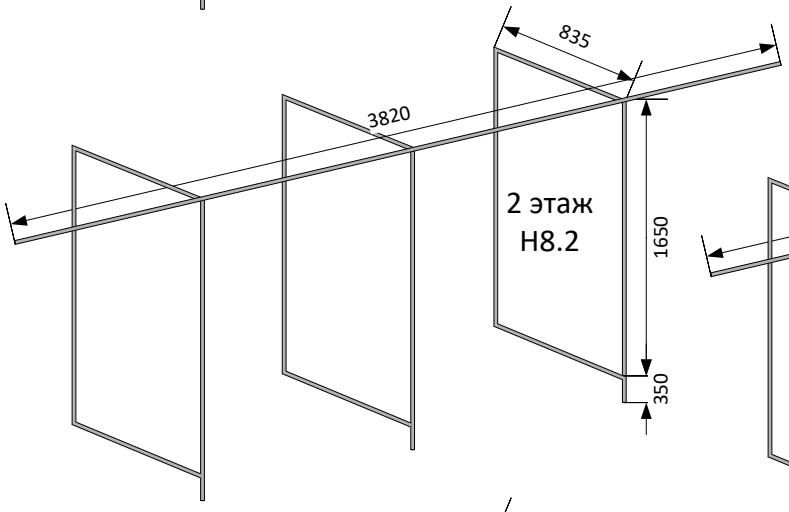
835
3820
1650
350
2 этаж
Н8.2

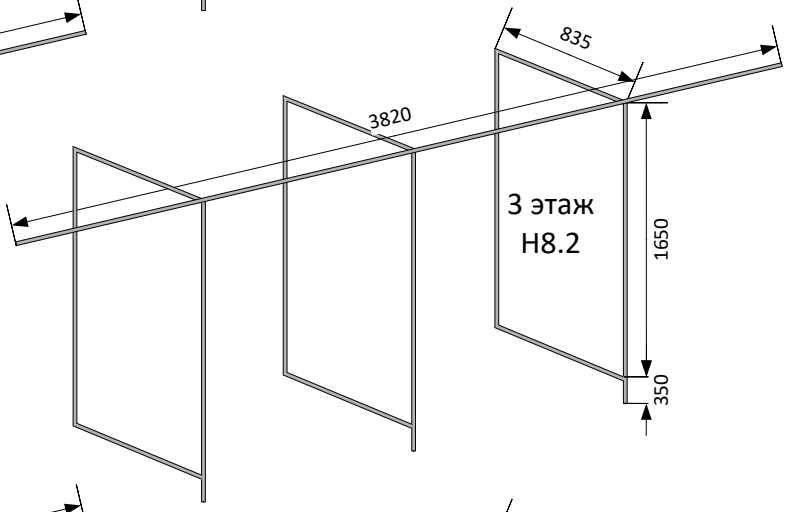
835
3820
1650
350
3 этаж
Н8.2

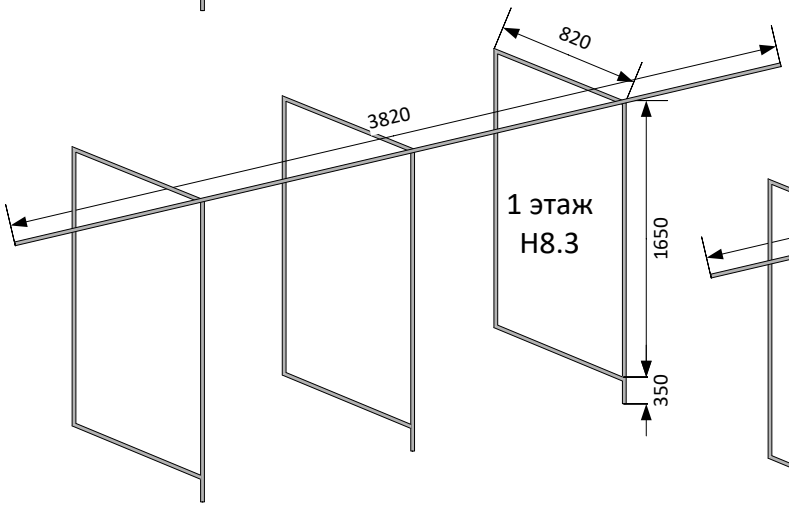
820
3820
1650
350
1 этаж
Н8.3

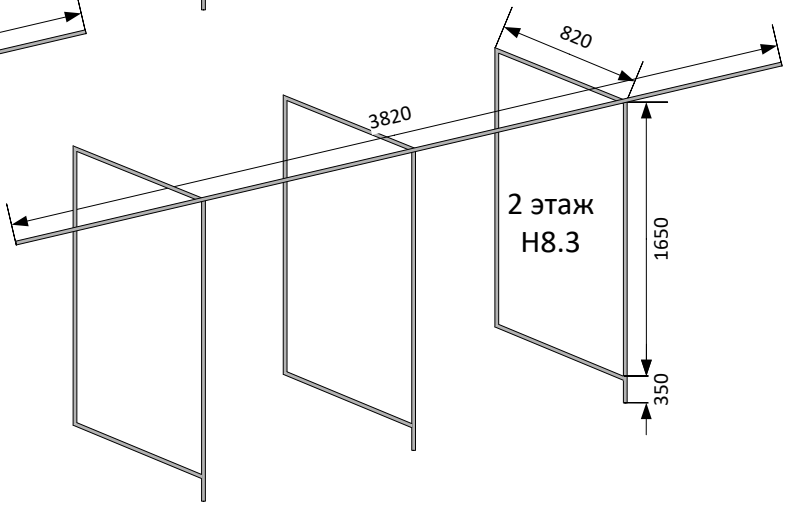
820
3820
1650
350
2 этаж
Н8.3

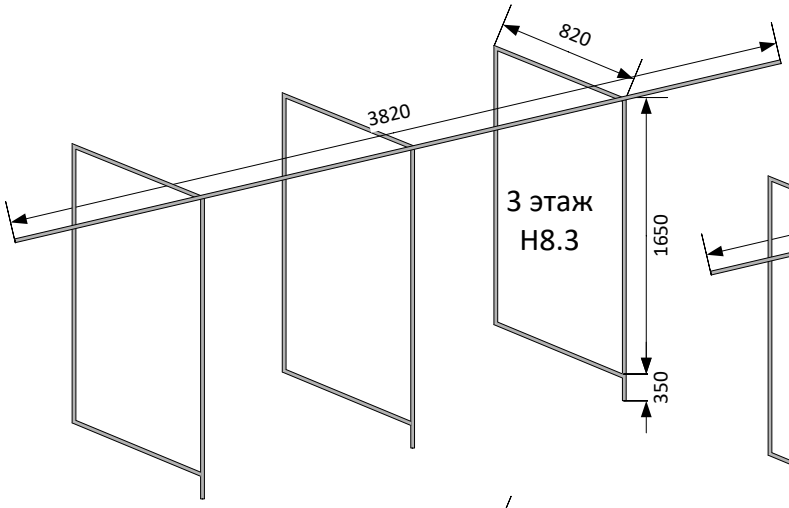
820
3820
3 этаж
Н8.3
1650
350

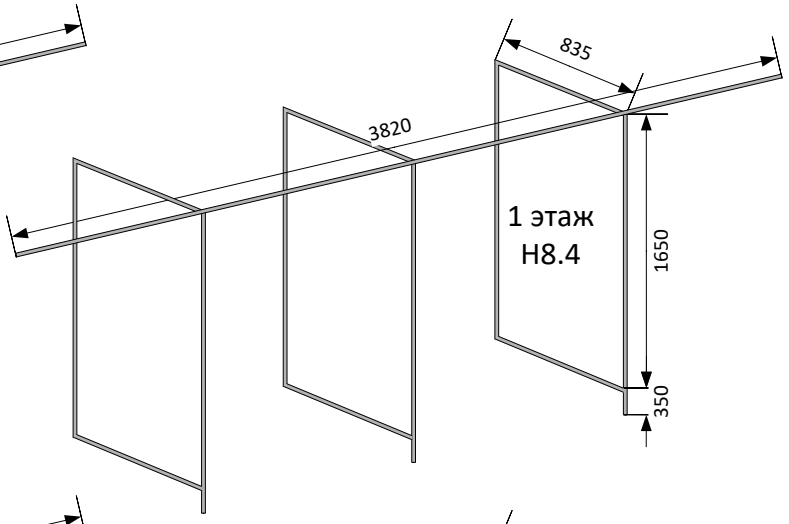
835
3820
1 этаж
Н8.4
1650
350

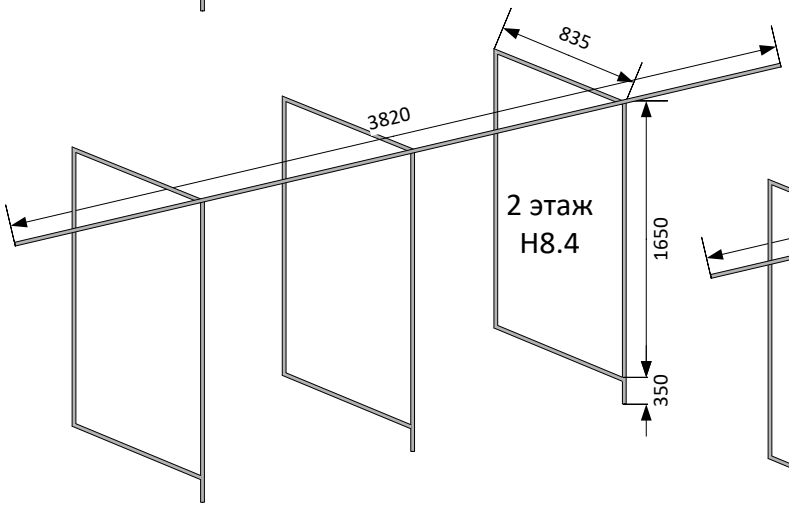
835
3820
2 этаж
Н8.4
1650
350

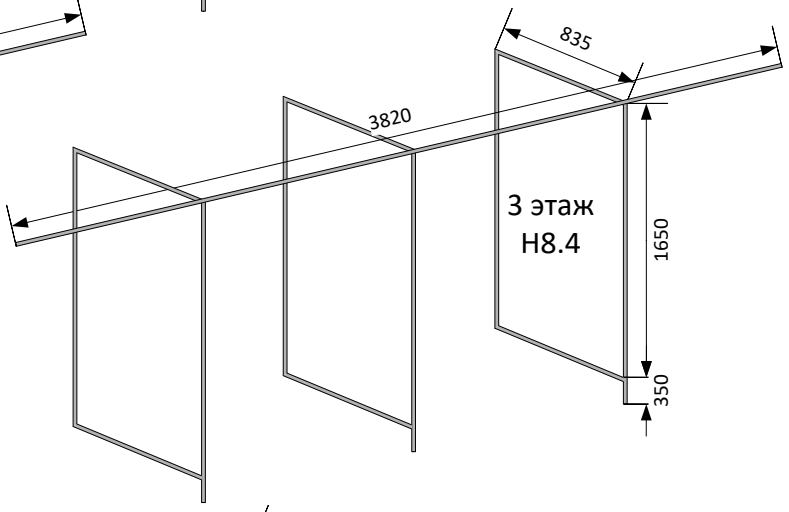
835
3820
3 этаж
Н8.4
1650
350

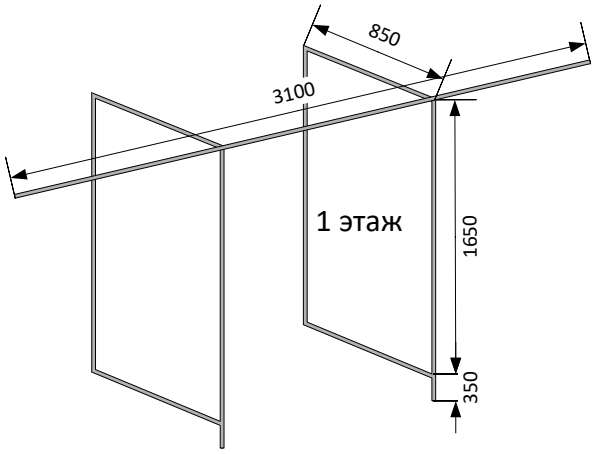
850
3100
1 этаж
1650
350

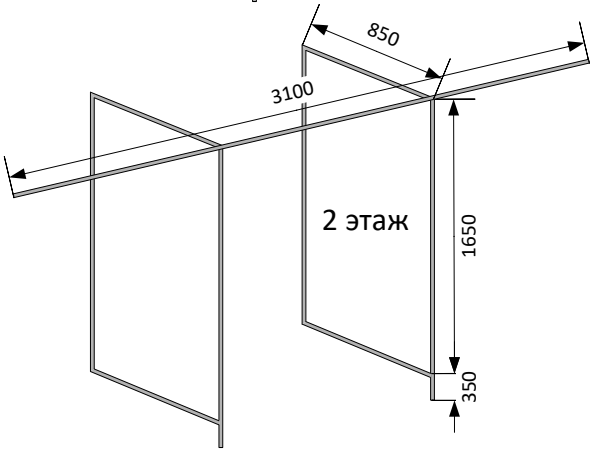
850
3100
2 этаж
1650
350

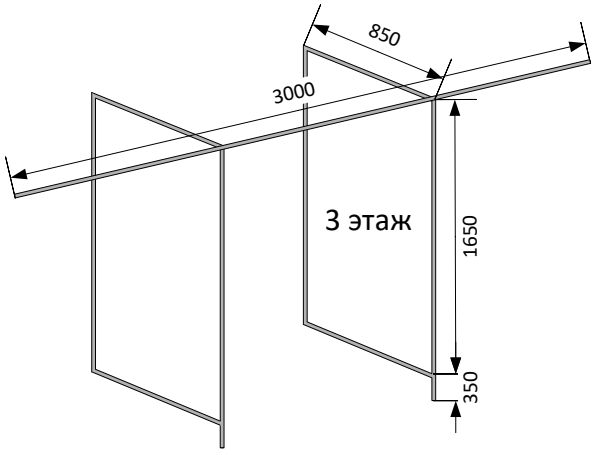
850
3000
3 этаж
1650
350

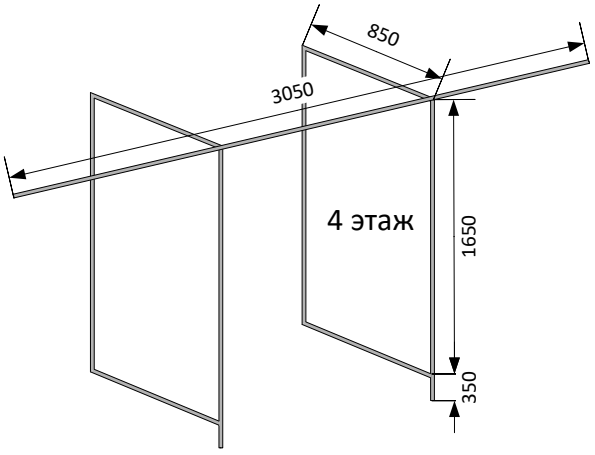
850
3050
4 этаж
1650
350